AD Boivin
Manufacturing Fun

ИНСТРУКЦИЯ (РУКОВОДСТВО)

ПО

СБОРКЕ EXPLORER

Перед установкой конверсионного комплекта EXPLORER

EXPLORER
Smart All Terrain System

2008 ALL RIGHT RESERVED AD BOIVIN DESIGN INC.

A

Для заметок

ПРЕДИСЛОВИЕ

Поздравляем Вас, и благодарим за покупку EXPLORER от AD Boivin Design Inc.

Мы ценим Вашу уверенность в нашем продукте, которую Вы продемонстрировали, делая эту покупку. Мы искренне надеемся, что Вы оцените удобство и работу комплекта EXPLORER для Вашего Мотоцикла.

Это руководство позволит Вам подготовить Комплект EXPLORER перед его установкой на Ваш Мотоцикл. Важно следовать указаниям в настоящей инструкции. Информация и описания, содержавшиеся в настоящей инструкции достоверны на момент публикации. AD Boivin Design Inc. поддерживает политику непрерывных усовершенствований своих продуктов, однако не берет на себя никакие обязательства установить их на продукты ранее произведенные.

AD Boivin Design Inc. оставляет за собой право в любое время прекратить или изменить инструкции, руководства, проекты, особенности, модели или оборудование, без специального уведомления клиента. Такие изменения вступают в силу с момента их публикации или в срок, предусмотренный в таких изменениях.

Иллюстрации в этом документе показывают типичный монтаж различных комплектов и, во всех случаях, возможно, не воспроизводят полную детализированную или точную форму показанных частей, однако они представляют части, которые имеют ту же самую или подобную функцию.

Большинство компонентов EXPLORER имеют размеры в метрической системе.

Большое внимание следует уделить элементам крепления, нельзя заменить элементы крапления самодельными или от других вещей.

Мы рекомендуем всегда использовать подлинные комплектующие, сменные части и принадлежности AD Boivin Design Inc. для EXPLORER. Они имеют особенности, разработаны и произведены для Вашего удобства и безопасности в соответствии с высокими стандартами качества.

Если у Вас возникли вопросы, замечания или пожелания, мы всегда будем рады ответить на них. Обратитесь к ближайшему Дилеру или Дистрибутору (представителю) AD Boivin Design Inc.

ОТВЕТСТВЕННОСТЬ

AD Boivin Design Inc. или Дистрибутор не ответственны, в любом случай, за такие проблемы как: сломанные детали или иной вред Вашему Мотоциклу; несчастные случаи из-за неправильной установки или эксплуатации (использования). Владелец Мотоцикла (или мастерская или дилер, если участвовали в установке), несут ответственность за установку конверсионного комплекта.

ГАРАНТИЯ

Гарантия товаров

AD Boivin Design Inc. гарантирует 6-месяцев с даты поставки, что товары лишены производственных дефектов при условии, что EXPLORER:

a) установлен и используется в соответствии с настоящей инструкцией.

b) все еще находится во владении оригинальным клиентом

Гарантия не покрывает:

a) стоимость ремонта, изменений и другой работы сделанной клиентом или заказанной клиентом от третьего лица.

b) административные затраты, транспортные расходы и косвенные убытки;

c) все товары или часть товаров не изготовленные или не поставленные AD Boivin Design Inc.

d) все товары или часть товаров, все работы или часть работ приобретенных или заказанных без разрешения AD Boivin Design Inc или Дистрибутора.

e) расходы на юридическое сопровождение возможных конфликтов против AD Boivin Design Inc.

Товары не могут быть возвращены без письменного согласие AD Boivin Design Inc. или Дистрибутора.

Гарантия товаров (продолжение)

Гарантийные обязательства AD Boivin Design Inc. ограничены ремонтом или заменой EXPLORER; при соблюдении условий:

a) письменное уведомление обо всех дефектах с предоставлением доказательства этих дефектов передано AD Boivin Design Inc. или Дистрибутору, не позднее 10 дней после выявления таких дефектов.

b) транспортные расходы предварительно оплачены для транспортировки товара или части товара к AD Boivin Design Inc. или Дистрибьютору.

Расходы на транспорт для возврата товара Клиенту также будут оплачиваться Клиентом.

СОБСТВЕННОСТЬ ПРОЕКТА

Конверсионный комплект EXPLORER является интеллектуальной собственностью AD Boivin Design Inc.

Любая копия или воспроизводство этого продукта (или использование принципа), является подлежащим судебному иску от проектировщика. Этот продукт защищен международными патентами.

Конверсионный комплект для Мотоцикла

Вы получили свой конверсионный комплект EXPLORER (в трех коробках).

1-ая Коробка: XPLO-TRACK

Эта коробка содержит нижнюю часть шасси комплекта EXPLORER, которые полностью собраны (гусеница, тележка, колеса).

2-ая Коробка: XPLO-FRAME

Эта коробка содержит верхнюю часть шасси комплекта EXPLORER, которая должна быть собрана. Для сборки потребуется 3-ья Коробка XPLO-ADAP-XXR.

3-ья Коробка: XPLO-ADAP-XXR

Эта коробка содержит все инсталляционные части необходимые для Вашего Мотоцикла, которые понадобятся Вам во время установки конверсионного комплекта EXPLORER, а также все части необходимые для полной сборки шасси, комплекта EXPLORER, элементы которого находятся во 2-ой Коробке XPLO-FRAM, документацию.

РЕКОМЕНДАЦИИ

- Пожалуйста, внимательно прочтите и тщательно следуйте, каждому пункту этого руководства. Обратите особое внимание на текст выделенный, словом ***ВАЖНО*** *или* ***ОТМЕТИТЬ****.*

- Перед установкой, убедитесь, что Вы имеете полный комплект. Обратитесь к списку частей, находящемуся в конец этого руководства.

- Для сборки Вам понадобится динамометрический ключ, сборочная смазка и графитная смазка. Строго соблюдайте и контролируйте усилие. Испорченный крепеж должен быть заменен на новый (болты, гайки, шайбы и т.д.).

- Когда это, возможно, затягивайте, болты и/или гайки перекрестным способом.

- Порядковый номер детали в конце этого руководства, относится только к схеме, следующей за списком соответствующих деталей. Для Вашего удобства (но не всегда) мы поместили указанный номер в скобках после оригинального номера детали. Используйте соответствующую фигуру в инструкции и схему в конце инструкции одновременно. Будьте внимательны.

ПРОЦЕДУРА СБОРКИ

Если у Вас есть сомнения во время сборки, обратитесь к схемам в конце этого руководства.

ШАГ 1:

*Установите крепление втулки главной оси **EX-010 (29)** и внутреннюю втулку главной оси (латунный сплав) **EF-1418-10 (29;30)** на обеих монтажных пластинах **EX-009 и EX-008 (18;19)**. Используйте болты **21652P (2)** и гайки **23164F (1)** для крепления. Крепление втулки главной оси следует вставлять в отверстие с внешней стороны монтажной пластины. Затяните болты **21652P (2)** и гайки **23164F (1)** с усилием 31.5 N-m (23 фунта/фут).*

Смотрите фигуру 1.

ФИГУРА 1

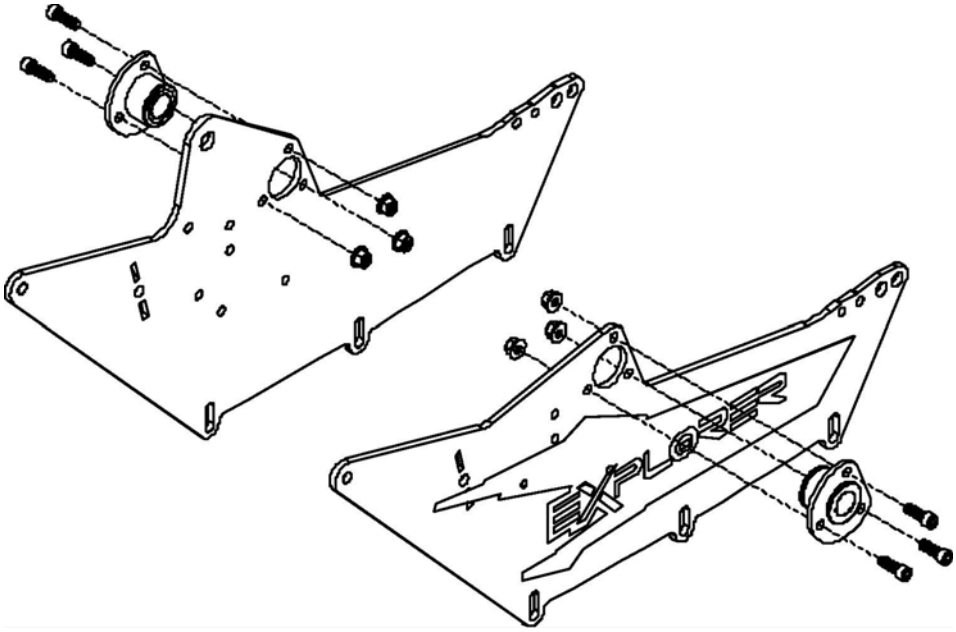

ВАЖНО:

*На определенных моделях Мотоциклов цепь расположена справой стороны. В этих случаях, процедуру сборки редуктора цепи следует производить с противоположной стороны. Обратитесь к схеме в конце этого руководства «**Для установки на Мотоцикл с правым расположением приводной цепи**» на странице 24. На некоторых Мотоциклах возможна другая конфигурация сборки, обратитесь к Инструкции **«СПЕЦИАЛЬНАЯ СБОРКА»**, находится в комплекте с документацией 3-я коробка (XPLO-ADAP-XX).*

ШАГ 2:

*Присоедините к обеим монтажным пластинам **EX-009 и EX-008 (18;19)**, алюминиевую соединительную крестовину **EX-022 (34)**. Используйте болты **21681P (3)**, упругие гайки **23166P (10)**, стальной адаптер **EX-023 (17)**. Затяните болты **21681P (3)** с усилием 48 N-m (35 фунтов/фут).*

Смотрите фигуру 2.

ФИГУРА 2

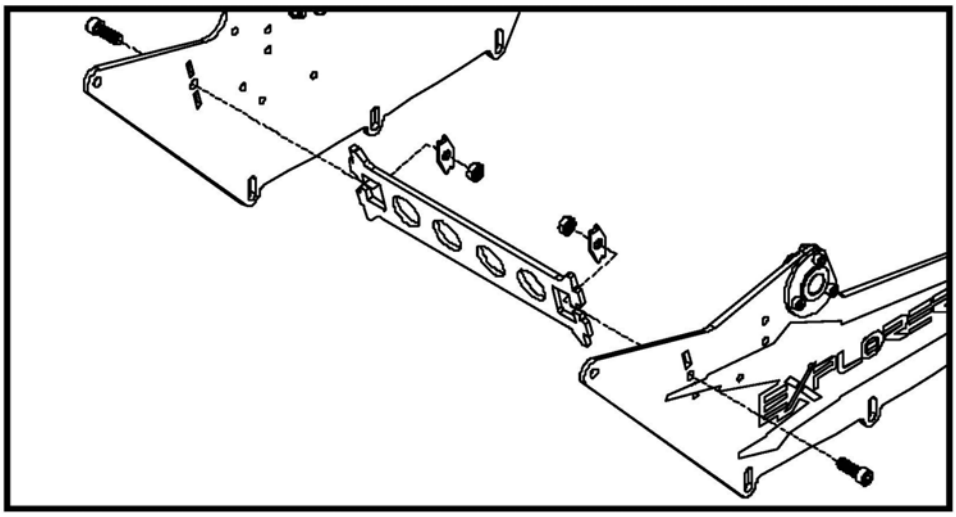

ШАГ 3:

*Установите заднюю пластмассовую ручку **EX-024 (35)** между обеими монтажными пластинами **EX-009 и EX-008 (18;19)**.Используйте болты **21681P (3)**. Затяните болты **21681P (3)** с усилием 18 N-m (13 фунтов/фут).*
Смотрите фигуру 3.

ФИГУРА 3

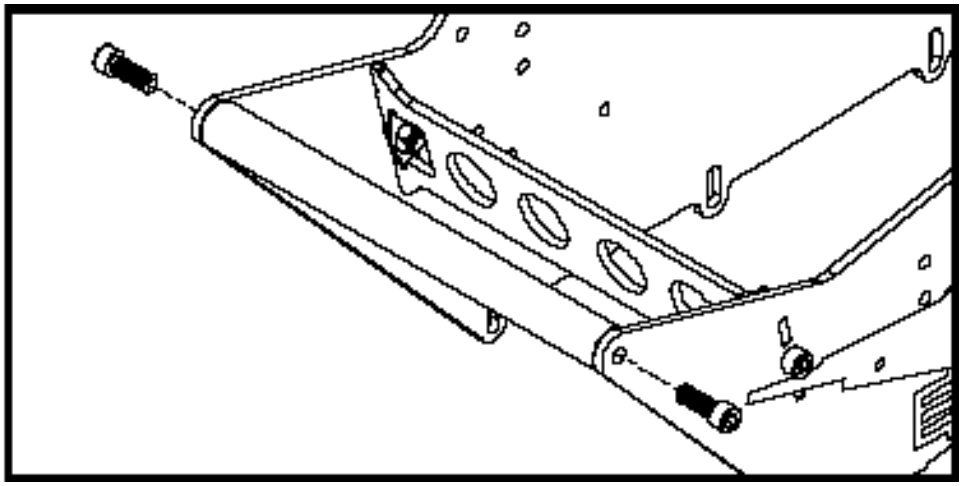

ШАГ 4:

*Установите полукруглую стальную плату **EX-016 (23)**, на алюминиевую плату механизма редуктора цепи (внешняя сторона цепи) **EX-015 (20)**. Используйте болты **21652P (2)** и гайку **23164F (1)**. Затяните болты с усилием 31.5 N-m (23 фунта/фут). Вставьте втулку-прокладку **EX-017 (24)** в соответствующее отверстие. Убедитесь, что втулка-прокладка установлена правильно и плотно прилегает по всей окружности.*
Смотрите фигуру 4.

ФИГУРА 4

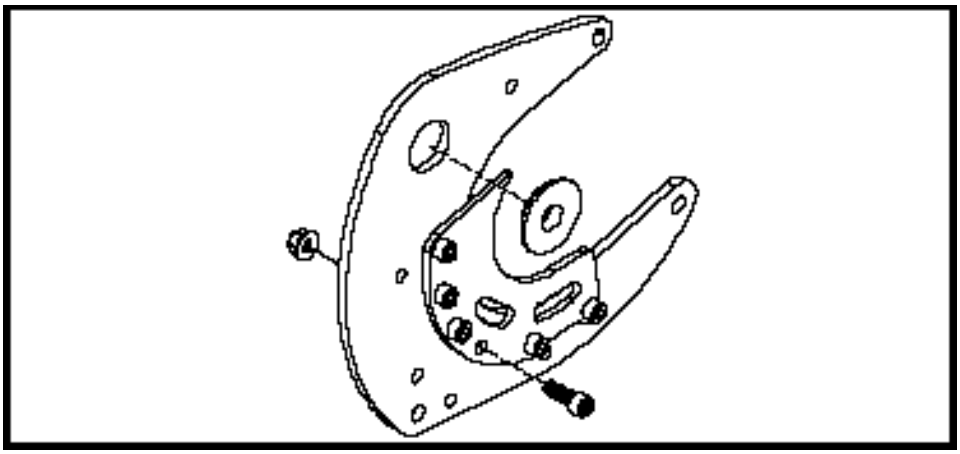

ВАЖНО:

*На определенных моделях Мотоциклов цепь расположена справой стороны. В этих случаях, процедура установки полукруглой стальной платы, должна быть изменена. Обратитесь к схеме в конце этого руководства «**Для установки на Мотоцикл с правым расположением приводной цепи**» на странице 24.*

ШАГ 5:

*Собранный элемент в Шаге 4 установите с правильной стороны верхней структуры **XPLO-FRAME** при использовании алюминиевых прямоугольных пластин **EX-013-XX (39),** которые включены в инсталляционный комплект 3-й коробки XPLO-ADAP-XX. Используйте болты M8 **21663P (5)** и гайки **23164F (1)**, предварительно (это **ВАЖНО**) вставьте два шестиугольных болта **20237P (6)** в алюминиевую плату механизма редуктора цепи (внешняя сторона цепи) **EX-015 (20),** затем шестиугольный болт M16 **20340P (12)** , шайбу **181-303P (14)** и алюминиевую распорную втулку **EX-014-XX (40)**. Затяните болты **21663P (5)**, которые крепят алюминиевые прямоугольные пластины с усилием 31.5 N-m (23 фунта/фут)*

Смотрите фигуры 5 и 6.

ФИГУРА 5

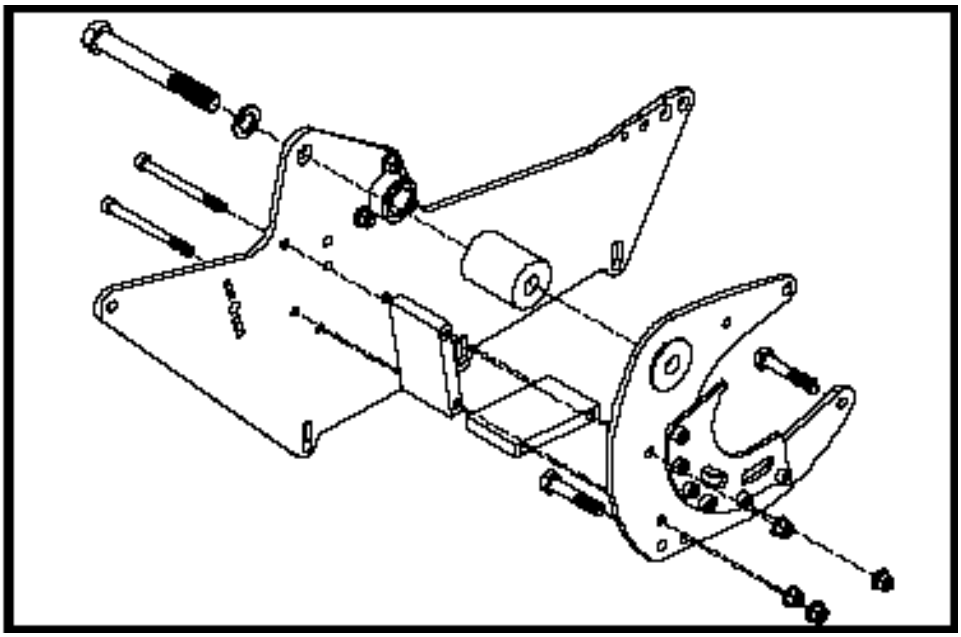

ФИГУРА 6

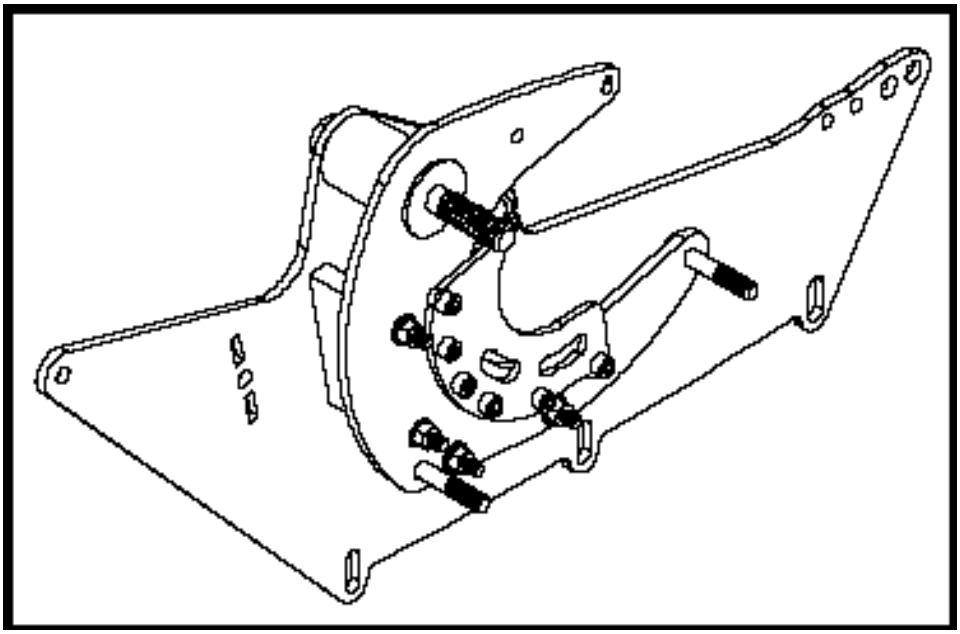

ВАЖНО:

*На определенных моделях Мотоциклов цепь расположена справой стороны. В этих случаях, процедуру сборки должна быть изменена. Обратитесь к схеме в конце этого руководства «**Для установки на Мотоцикл с правым расположением приводной цепи**» на странице 24.*

ШАГ 6:

*Наденьте втулку-прокладку **EX-017 (24)** на шестиугольный болт М16 **20340P (12)**. Соберите (вставьте детали одну в другую): зубчатое колесо цепного механизма (15 зубов) **EX-109 (25)**, подшипник **5205 R2S KML (26)** и втулку подшипника (верхнего зубчатого колеса) **EX-018 (27)**, наденьте собранный комплект на болт М16 **20340P (12)** (соблюдая указанную последовательность - **ВАЖНО**).*

Смотрите фигуры 7 и 8.

ФИГУРА 7

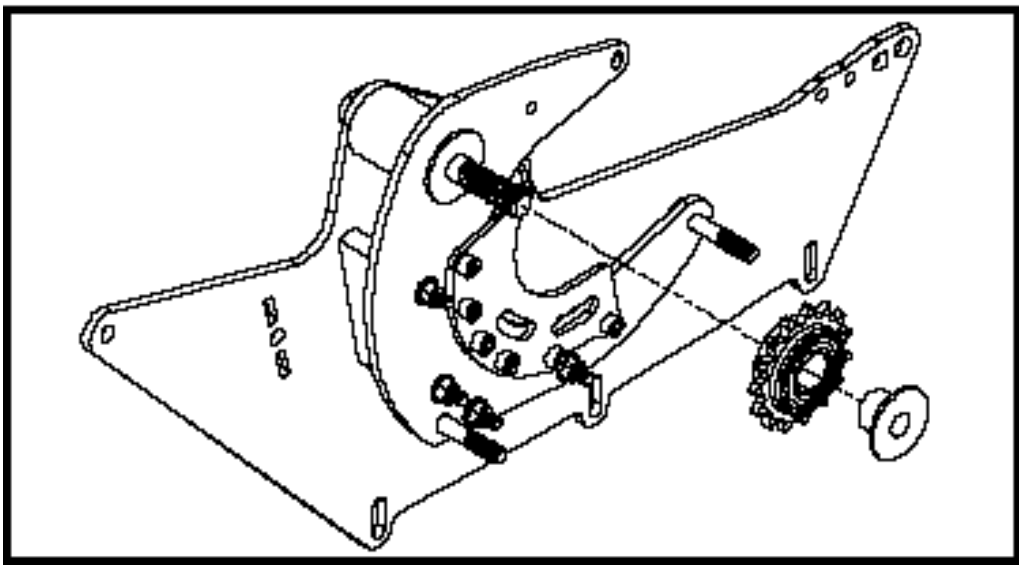

ФИГУРА 8

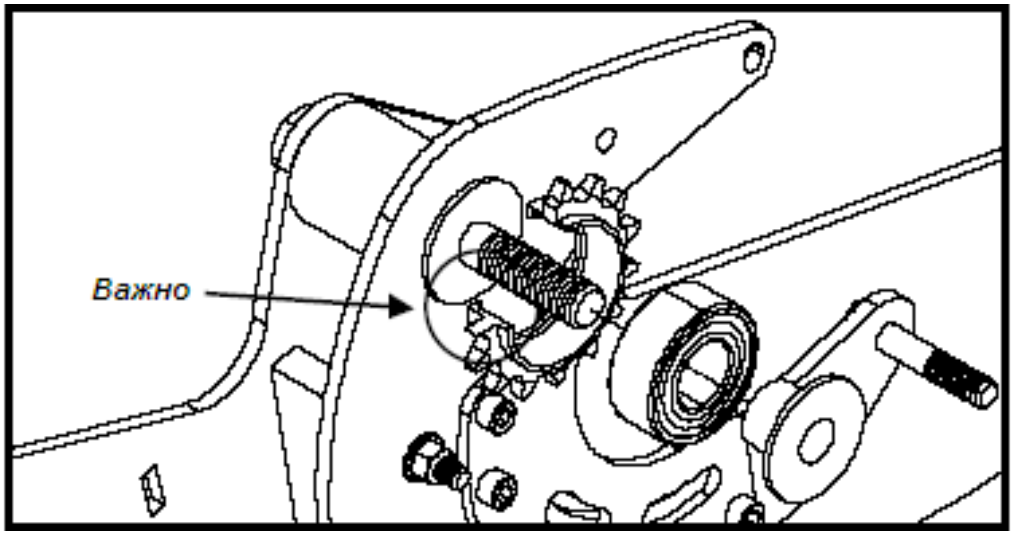

ШАГ 7:

*Наденьте алюминиевую втулку **EX-019 (22)** на болт M10 **20237P (6)**. Соберите (вставьте детали одну в другую): втулку подшипника (нижнего зубчатого колеса) **EX-021 (28)**, зубчатое колесо цепного механизма (15 зубов) **EX-109 (25)**, подшипник **5205 R2S KML (26)** и втулку подшипника (нижнего зубчатого колеса) **EX-021 (28)**, наденьте собранный комплект на болт M10 **20237P (6)** (соблюдая указанную последовательность - **ВАЖНО**).*

Смотрите фигуры 9 и 10.

ФИГУРА 9

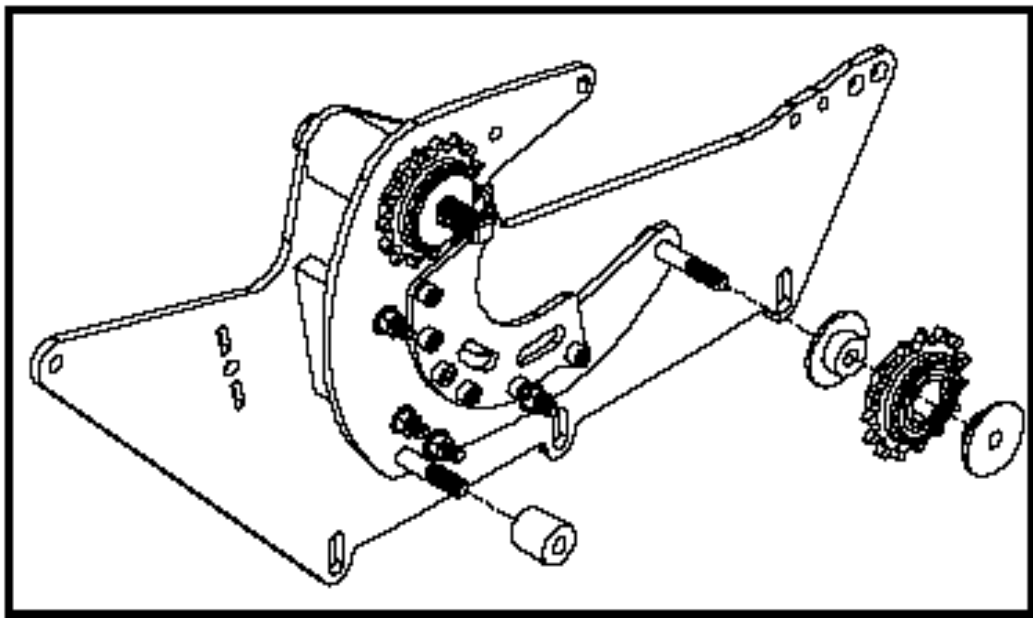

ФИГУРА 10

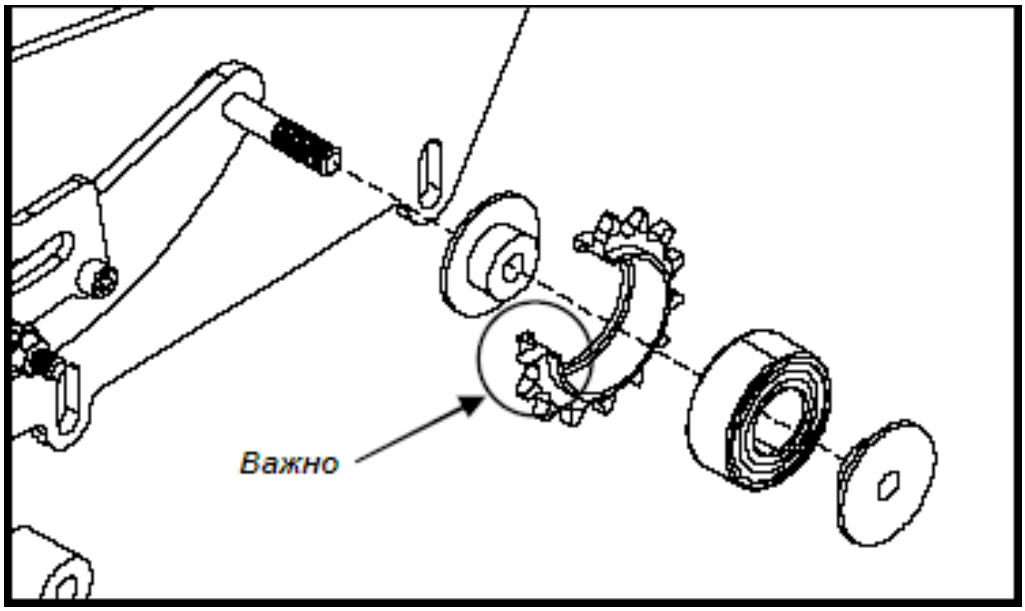

ШАГ 8:

Установите алюминиевую плату механизма редуктора цепи (внутренняя сторона цепи) ***EX-020 (21)*** *на болты М10* ***20237P (6)*** *и М16* ***20340P (12)****. Наденьте специальную шайбу* ***181-303P (14)*** *на болт М16* ***20340P (12)****. Используйте гайки М10* ***23166F (10)*** *и М16* ***23169P (13)****. Затяните гайки М10* ***23166F (10)*** *и болты М10* ***20237P (6)*** *с усилием 61 N-m (45 фунтов/фут), гайку М16* ***23169P (13)*** *и болт М16* ***20340P (12)*** *с усилием 203 N-m (150 фунтов/фут).*
Смотрите фигуру 11.

ФИГУРА 11

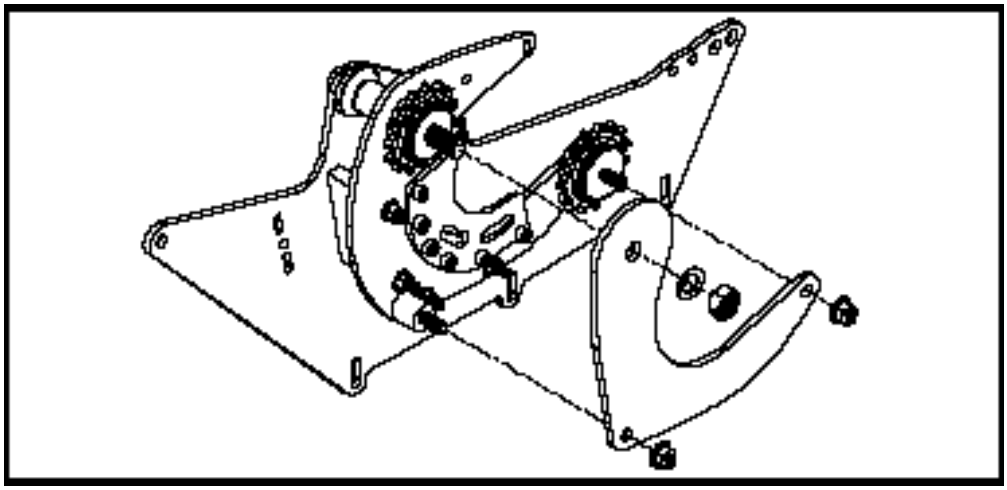

ШАГ 9:

Установите крепежную пластину коромысла ***EX-011 (33)*** *на монтажные пластины механизма привода* ***EX-008*** *и* ***EX-009 (18;19)****. Используйте для установки втулку адаптера хомута* ***EX-012 (32)****, болты М8* ***21655P (4)*** *и гайки М8* ***23164F (1)****.*
Затяните болты и гайки с усилием 31.5 N-m (23 фунта/фут).
Есть 3 типа установки крепежной пластины адаптера хомута ***EX-011 (33)****,* ***ТИП А, ТИП В, ТИП С.***
Обратитесь к Инструкции ***«СПЕЦИАЛЬНАЯ СБОРКА»****, находящейся в комплекте с документацией 3-я коробка (XPLO-ADAP-XX), чтобы определить тип сборки для Вашего Мотоцикла.*
Убедитесь, что отверстия правильно совпали для вставки пальцев - удобно вовремя сборки установить палец ***196-114 (3)*** *и зафиксировать стопорной булавкой* ***195-116 (4)****.*
Смотрите фигуру 12 (соответствующий тип)

ФИГУРА 12

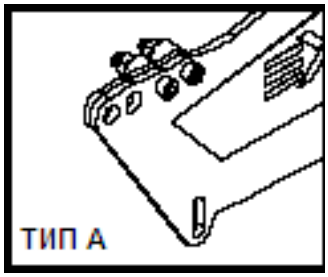

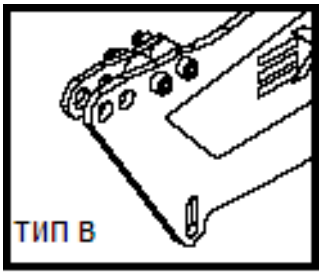

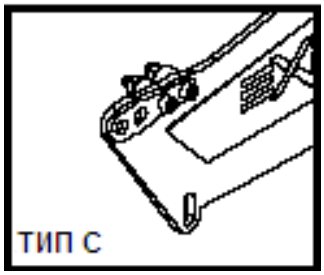

ШАГ 10:

*Установите собранную подножку (упор подножки **EX-080SA (1);** кронштейн подножки **EX-083SA (2);** пружина **5912 (3);** болт крепления М10 **21681P (4);** шайба **181-188P (5);** гайка М10 **23166F (6);** опорный диск **EX-087 (7);** шпонка **192-141 (8)**) с левой стороны Мотоцикла. Используйте для установки болты М8 **21652P (9)** и гайки М8 **23164F (10)**.*

Смотрите фигуру 13.

ФИГУРА 13

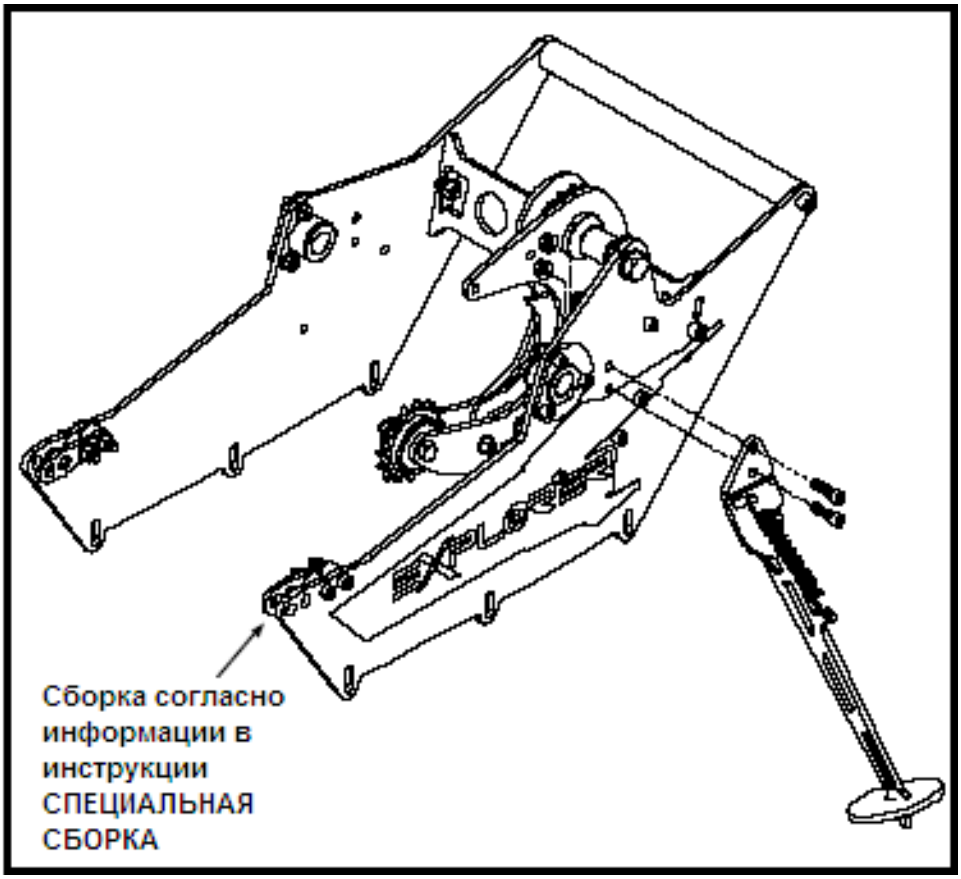

ОТМЕТИТЬ:

часть шасси Вами частично собрана; В следующем действии Вы соберете верхнюю часть шасси комплекта EXPLORER и нижнюю часть шасси комплекта EXPLORER вместе.

ВАЖНО:

Потратьте время, проверьте каждый шаг сборки, чтобы гарантировать, что нет никакой ошибки. Проверьте, что крепежи были затянуты, как указано в настоящей инструкции.

ШАГ 11:

*Соберите в крепежной муфте главной оси **EX-025 (7)**, подшипники **6006 2RS L/T (5)** (установить в посадочные места), втулку подшипника **EX-026 (6)**. Наденьте центральную пластину колеса привода гусеницы **EX-028-XX (8)** на крепежную муфту главной оси **EX-025 (7)**. Используйте болты M8 **21652P (11)** и гайки M8 **23164F (12)**. Затяните болты M8 **21652P (2)** и гайки M8 **23164F (12)** с усилием 31.5 N-m (23 фунта/фут).*
Смотрите фигуру 14.

ФИГУРА 14

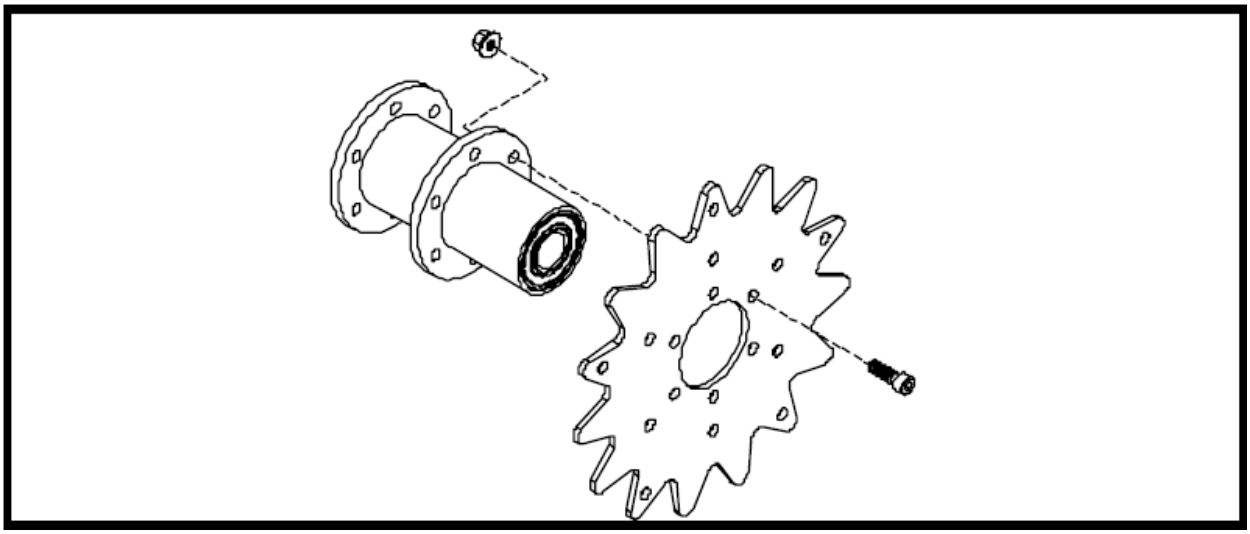

ШАГ 12:

*Установите распорные втулки крепления диска тормоза **EX-029-XX (10)** на центральную пластину колеса привода гусеницы **EX-028-XX (8).** Используйте болты M8 **21650P (9)**. Используйте необходимое количество распорных втулок крепления диска тормоза **EX-029-XX (10),** согласно модели Вашего Мотоцикла (посмотрите количество крепежных отверстий на диске заднего тормоза Вашего Мотоцикла). Используйте графитную смазку для болтов M8 **21650P (9)**.Затяните болты M8 **21650P (9)** с усилием 31.5 N-m (23 фунта/фут).*
Смотрите фигуру 15.

ФИГУРА 15

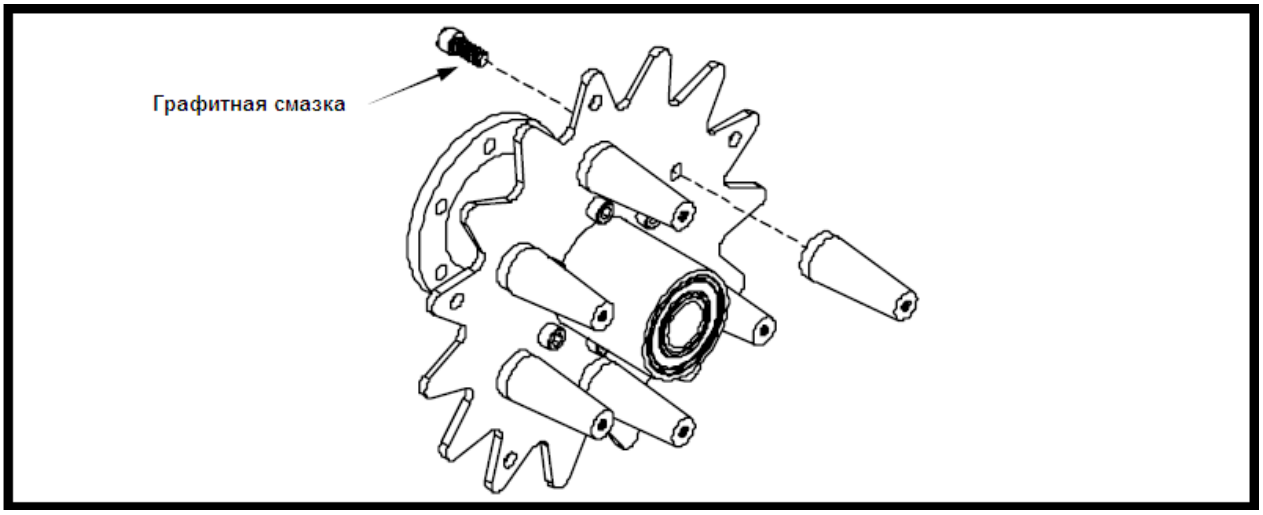

ШАГ 13:

*Установите колесо привода гусеницы (15 зубов) UHMW **4130010-20 (1)** на центральную пластину колеса привода гусеницы **EX-028-XX (8)**. Соблюдайте посадочные места. Используйте болты M8 **21652P (2)** и гайки M8 **23164F (12)** (со стороны колеса привода гусеницы (15 зубов) UHMW **4130010-20 (1)**).Затяните гайки M8 **23164F (12)**, пока они не углубятся на 1.5 мм в колесо привода гусеницы (15 зубов) UHMW **4130010-20 (1)**.*

Смотрите фигуру 16.

ФИГУРА 16

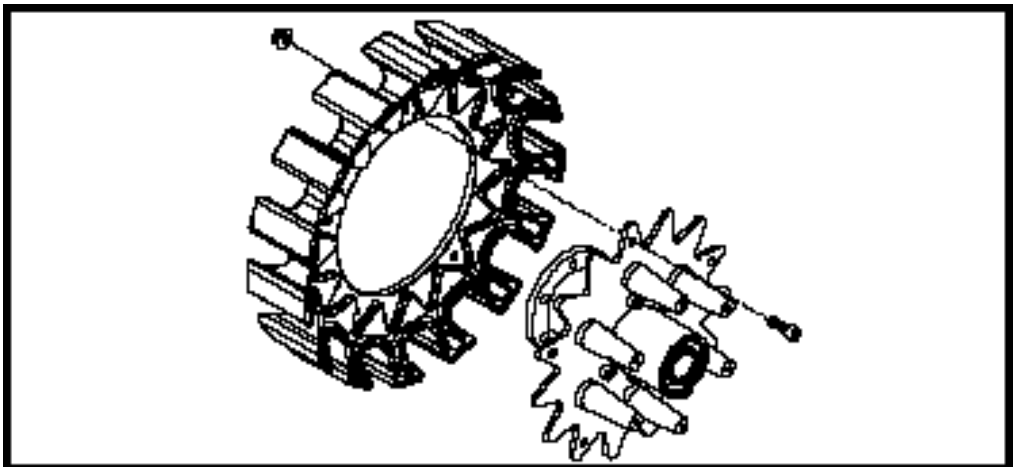

ШАГ 14:

*Установите главное (ведомое) зубчатое колесо редуктора цепи (28 зубов) **EX-108-28 (3)** на крепежную муфту главной оси **EX-025 (7)**. Используйте болты M8 (потайная головка) **22121P (4)** со стороны главного (ведомого) зубчатого колеса редуктора цепи (28 зубов) **EX-108-28 (3)** и гайки M8 **23164F (12)**.*
*Затените гайки M8 **23164F (12)** с вращающим моментом 31.5 N-m (23 фунта/фут).*
Смотрите фигуру 17.

ФИГУРА 17

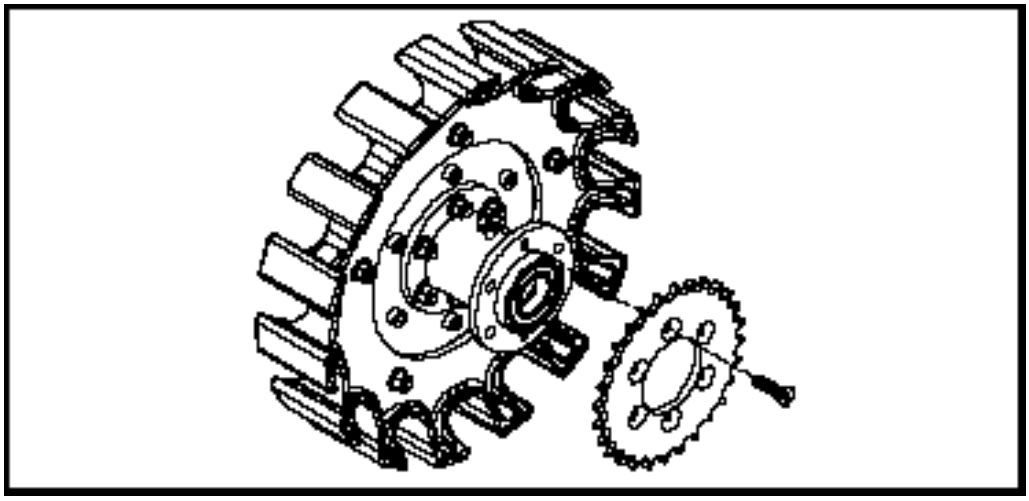

ШАГ 15:

*Вставьте установочный диск **EX-027 (2)** в центр главного (ведомого) зубчатого колеса редуктора цепи (28 зубов) **EX-108-28 (3)**. Соблюдайте посадочные места (острым краем к зубчатому колесу).*
Смотрите фигуру 18.

ФИГУРА 18

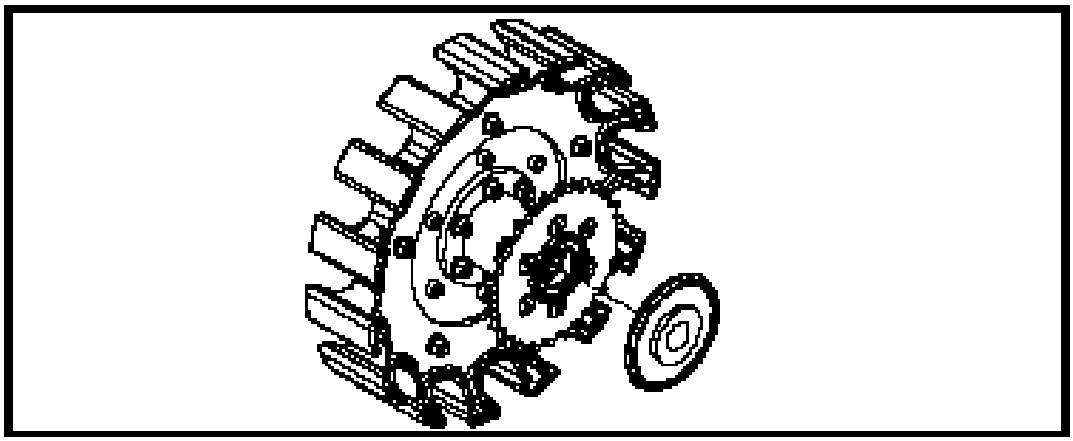

ШАГ 16:

ОТМЕТИТЬ:

*Если диаметр задней оси Мотоцикла <25 мм, тогда должна быть установлена стальная втулка **EX-030-XX (14)** (если применимо к Вашему Мотоциклу).*

*Наденьте шайбу **59-255014G (13)** на стальную втулку **EX-030-XX (14).** Вставьте стальную втулку **EX-030-XX (14)** в середину центральной пластины колеса привода гусеницы **EX-028-XX (8)**. Смотрите фигуру 19.*

ФИГУРА 19

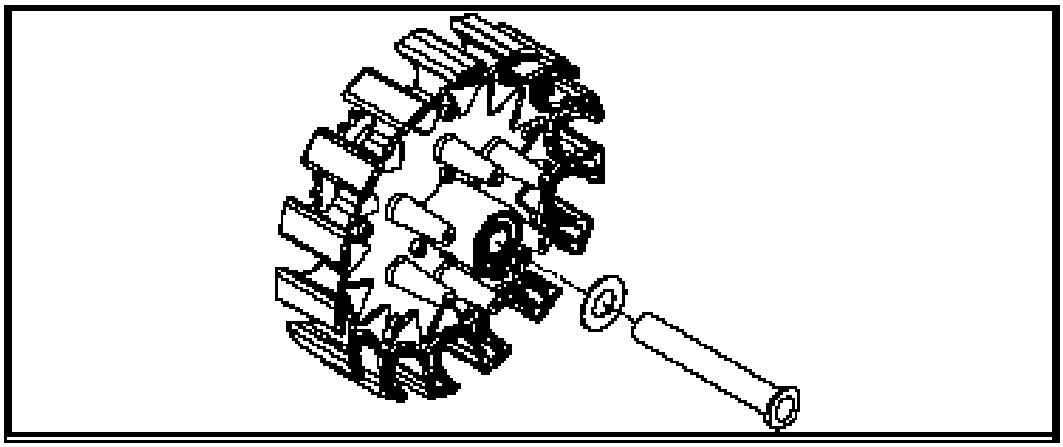

ОТМЕТИТЬ:

*Если диаметр задней оси ≥ 25-мм, тогда обратитесь к Инструкции **«СПЕЦИАЛЬНАЯ СБОРКА»**, находится в комплекте с документацией 3-я коробка (XPLO-ADAP-XX).*

ШАГ 17:

*Подготовьте (соберите) коромысло **EX-043 (1)** (этот элемент к Исследователю) и **EX-042 (2)** (этот элемент к мотоциклу) и установите его. Используйте пальцы **196-114 (3)** и стопорные булавки **195-116 (4)**.*
Смотрите фигуру 20.

.

ФИГУРА 20

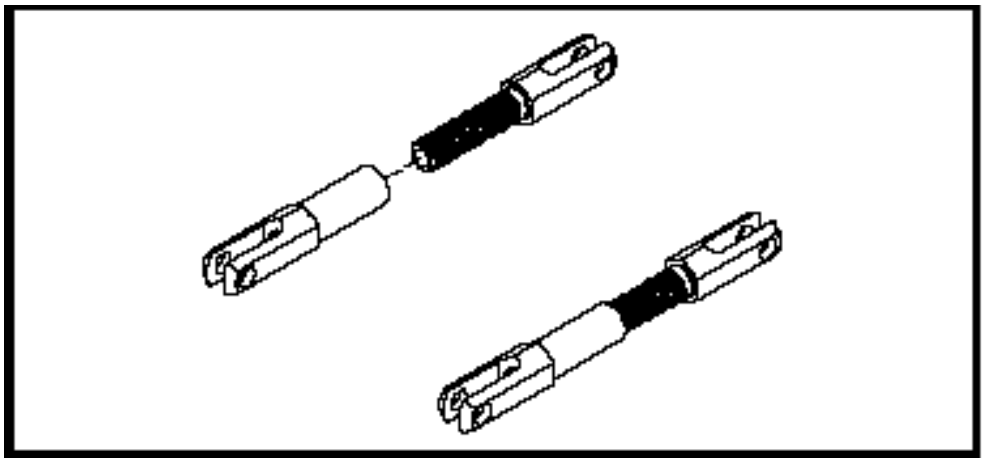

ШАГ 18:

Подготовьте (соберите) успокоитель цепи перед установкой.
*Соедините алюминиевые пластины корпуса направляющей цепи **EX-036 (36)**, боковые пластины направляющей цепи UHMW **EX-037 (37)** и центральную пластину направляющей цепи UHMW (больше чем боковые) **EX-035 (38)** в следующей последовательности: **EX-036 (36) + EX-037 (37) + EX-035 (38) + EX-037 (37) + EX-036 (36)**. Используйте болт M6 **22107P (8)** и гайку M6 **23162P(9)** соединив им указанные элементы через нижнее отверстие.*
Смотрите фигуру 21.

ФИГУРА 21

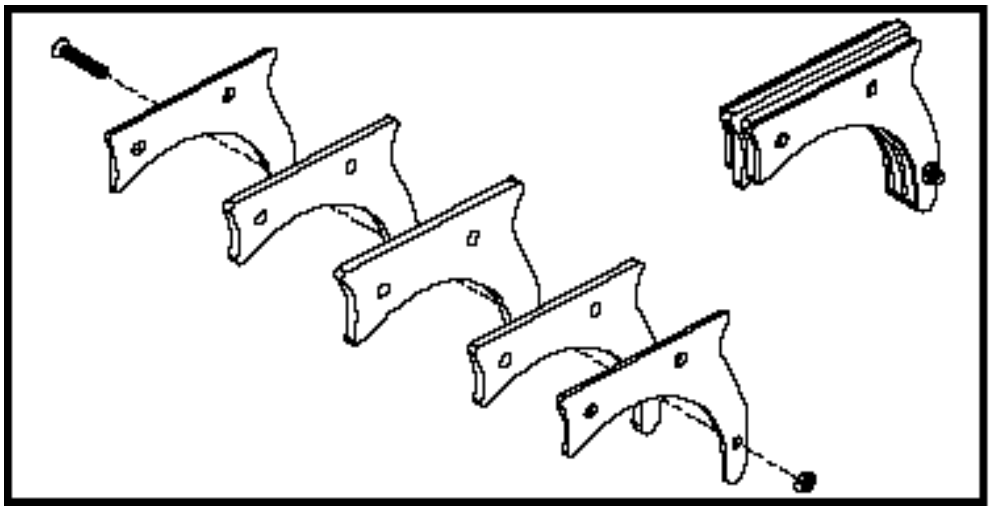

ОТМЕТИТЬ: Сборка компонентов перед установкой закончена.

ВАЖНО: *Проверьте каждый шаг сборки; обратите особое внимание на следующие пункты:*

- *Болты и гайки затянуты в соответствии с указаниями в настоящей инструкции.*
- *Болты и гайки установлены, так как показано на фигурах.*
- *Вы использовали графитную смазку там, где это рекомендовано.*

Теперь, преступите к установке EXPLORER на Мотоцикл. Обратитесь к инструкции (руководству) по установке EXPLORER.

ПРОВЕРЬТЕ КОМПЛЕКТНОСТЬ!

СПИСОК ЧАСТЕЙ

ГУСЕНИЦА EXPLORER (XPLO-TRACK)

1.	1130002	Гусеница 11,5 x 109 x1 $^{1}/_{4}$ дюйма	1
2.	21681P	Болт крепления оси колеса M10 x 30	14
3.	181-188P	Шайба болта крепления оси колеса	14
4.	22116P	Болт крепления дефлектора M6 x 16	4
5.	21621P	Болт фиксатор натяжного приспособления гусеницы M6 x 16	2
6.	23162P	Упругая гайка фиксатора натяжного приспособления гусеницы M6	2
7.	GT-029	Стальной регулятор натяжного приспособления гусеницы	2
8.	EX-001L	Направляющая левая	1
9.	EX-001R	Направляющая правая	1
10.	EX-006	UHMW дефлектор	1
11.	EX-005SA	Стальной держатель дефлектора M6	4
12.	GT-019	Распорные втулки колес	4
13.	R0135P-1 001C	135-милимитровое колесо в сборе	2
14.	6205-2RS	Подшипник 6205	14
15.	N1300-206	Пружинный кольцевой замок (стопорное кольцо)	14
16.	GT-001	Ось колеса	2
17.	EX-004	Стальные распорные втулки колес	10
18.	R0165K-1 001B	165-милимитровое колесо в сборе	12
19.	EX-003	Ось колеса	5

ГУСЕНИЦА EXPLORER
(XPLO-TRACK)

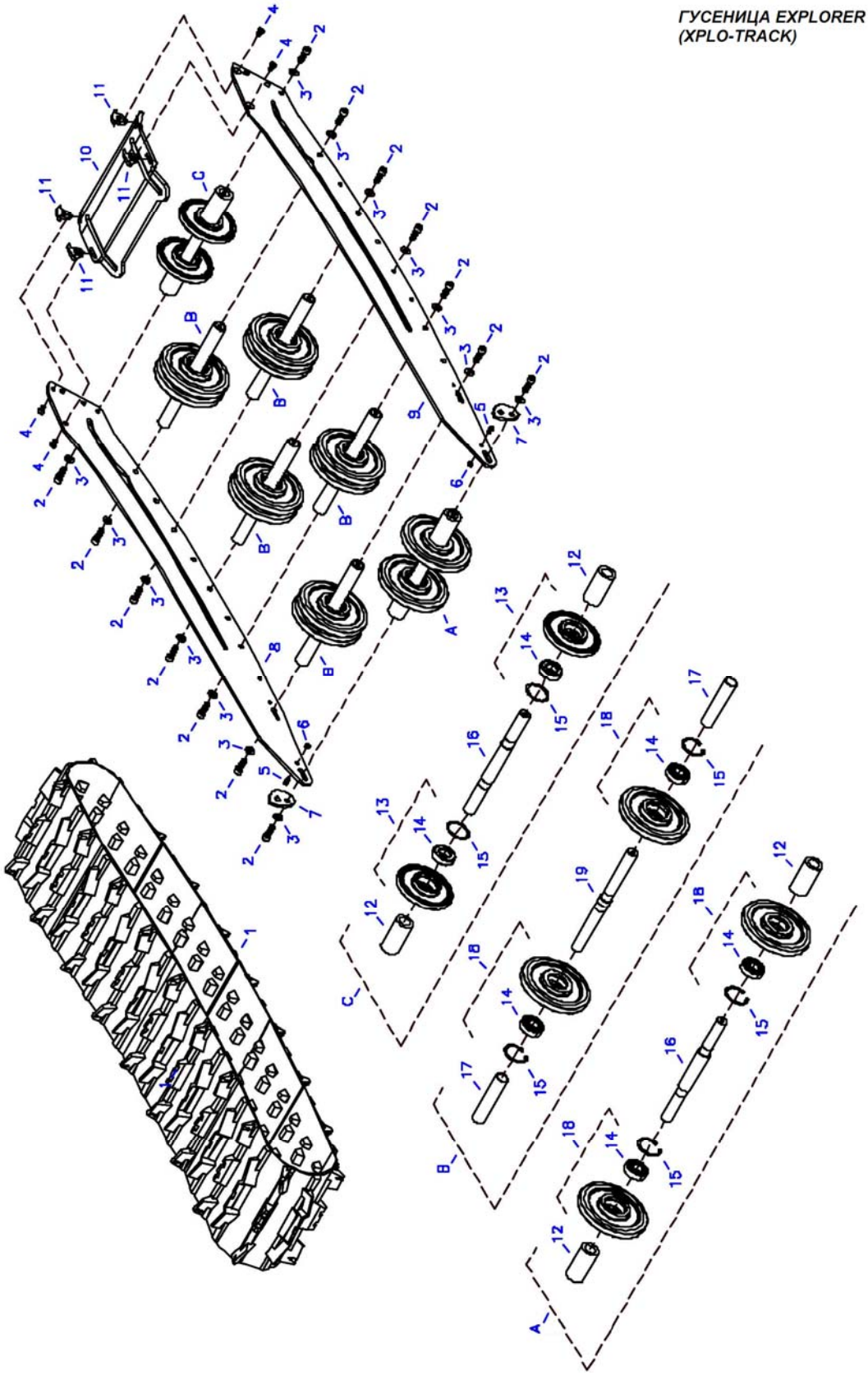

ПРОВЕРЬТЕ КОМПЛЕКТНОСТЬ!

СПИСОК ЧАСТЕЙ
СТРУКТУРА EXPLORER (XPLO-FRAME)

1.	23164F	Упругая гайка крепления М8	22
2.	21652P	Болт крепления М8 х 25	12
3.	21681P	Болт крепления М10 х 30	4
4.	21655P	Болт крепления адаптера хомута М8 х 40	4
5.	21663P	Болт крепления механизма редуктора цепи М8 х 90	4
6.	20237P	Шестиугольный болт соединения механизма редуктора цепи и ось нижнего зубчатого колеса М10 х 55	2
7.	20204P	Болт крепления направляющей цепи М8 х 45	2
8.	22107P	Болт соединения направляющей цепи (плоская головка) М6 х 35	1
9.	23162P	Гайка соединения направляющей цепи М6	1
10.	23166P	Гайка крепления поперечной крестовины М10	2
11.	24360YP	Болт оси М12 х 90	2
12.	20340P	Шестиугольный болт крепления механизма редуктора цепи М16 х 130	1
13.	23169P	Гайка крепления механизма редуктора и зубчатого колеса М16	1
14.	181-303P	Шайба	2
15.	23166F	Гайка М10	8
16.	EX-007SA	Крепежная рейка (3 болта М10 приварены)	2
17.	EX-023	Стальной адаптер соединительной крестовины	2
18.	EX-008	Монтажная пластина сторона механизма привода (цепи)	1
19.	EX-009	Монтажная пластина сторона механизма тормоза	1
20.	EX-015	Алюминиевая плата механизма редуктора цепи (внешняя сторона цепи)	1
21.	EX-020	Алюминиевая плата механизма редуктора цепи (внутренняя сторона цепи)	1
22.	EX-019	Алюминиевая втулка	1
23.	EX-016	Стальная полукруглая плата	1
24.	EX-017	Втулка-прокладка	1
25.	EX-109	Зубчатое колесо механизма привода цепи (15 зубов)	2
26.	5205 R2S KML	Подшипник 5205	2
27.	EX-018	Втулка подшипника (верхнего зубчатого колеса)	1
28.	EX-021	Втулка подшипника (нижнего зубчатого колеса)	2
29.	EX-010	Втулка крепления главной оси	2
30.	EF-1418-10	Внутренняя втулка главной оси (латунный сплав)	4
31.	EX-033	Внешняя втулка главной оси (сталь, снаружи механизма)	2
32.	EX-012	Втулка адаптера коромысла	4
33.	EX-011	Крепежная пластина адаптера коромысла	2
34.	EX-022	Алюминиевая соединительная крестовина	1
35.	EX-024	Задняя пластмассовая ручка	1
36.	EX-036	Алюминиевая плата корпуса направляющей цепи	2
37.	EX-037	Пластина боковая направляющей цепи UHMW	2
38.	EX-035	Пластина центральная направляющей цепи UHMW	1

СТРУКТУРА EXPLORER
(XPLO-FRAME)

Для установки на мотоцикл с левым расположением приводной цепи

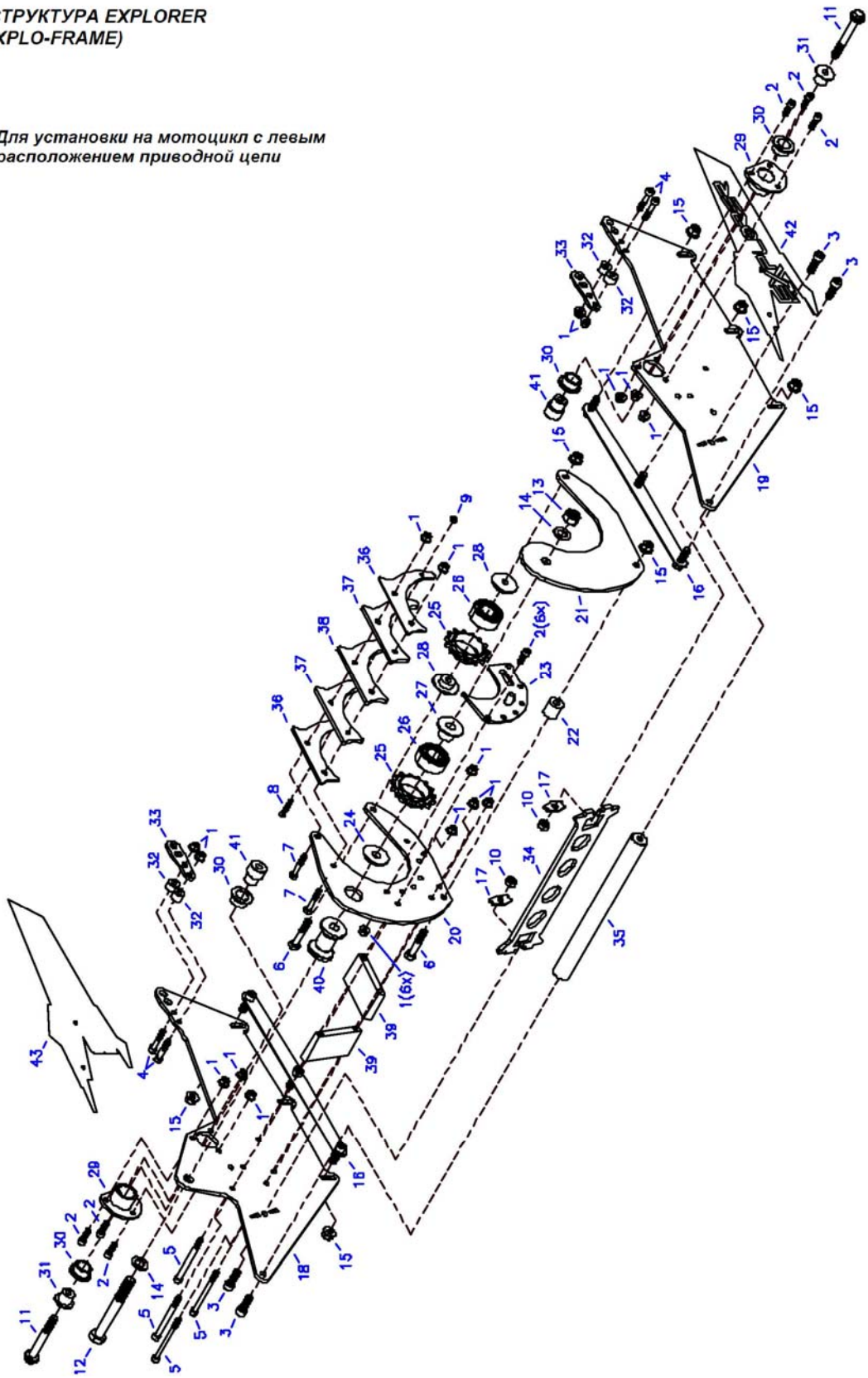

39.	*EX-013-XX*	*Алюминиевая прямоугольная пластина*	*2*
40.	*EX-014-XX*	*Алюминиевая распорная втулка*	*1*
41.	*EX-032-XX*	*Внутренняя втулка главной оси (сталь, внутри механизма)*	*2*
42.	*EX-061*	*Переводная картинка (правая сторона)*	*1*
43.	*EX-062*	*Переводная картинка (левая сторона)*	*1*

СТРУКТУРА EXPLORER
(XPLO-FRAME)

Для установки на Мотоцикл с
правым расположением приводной цепи

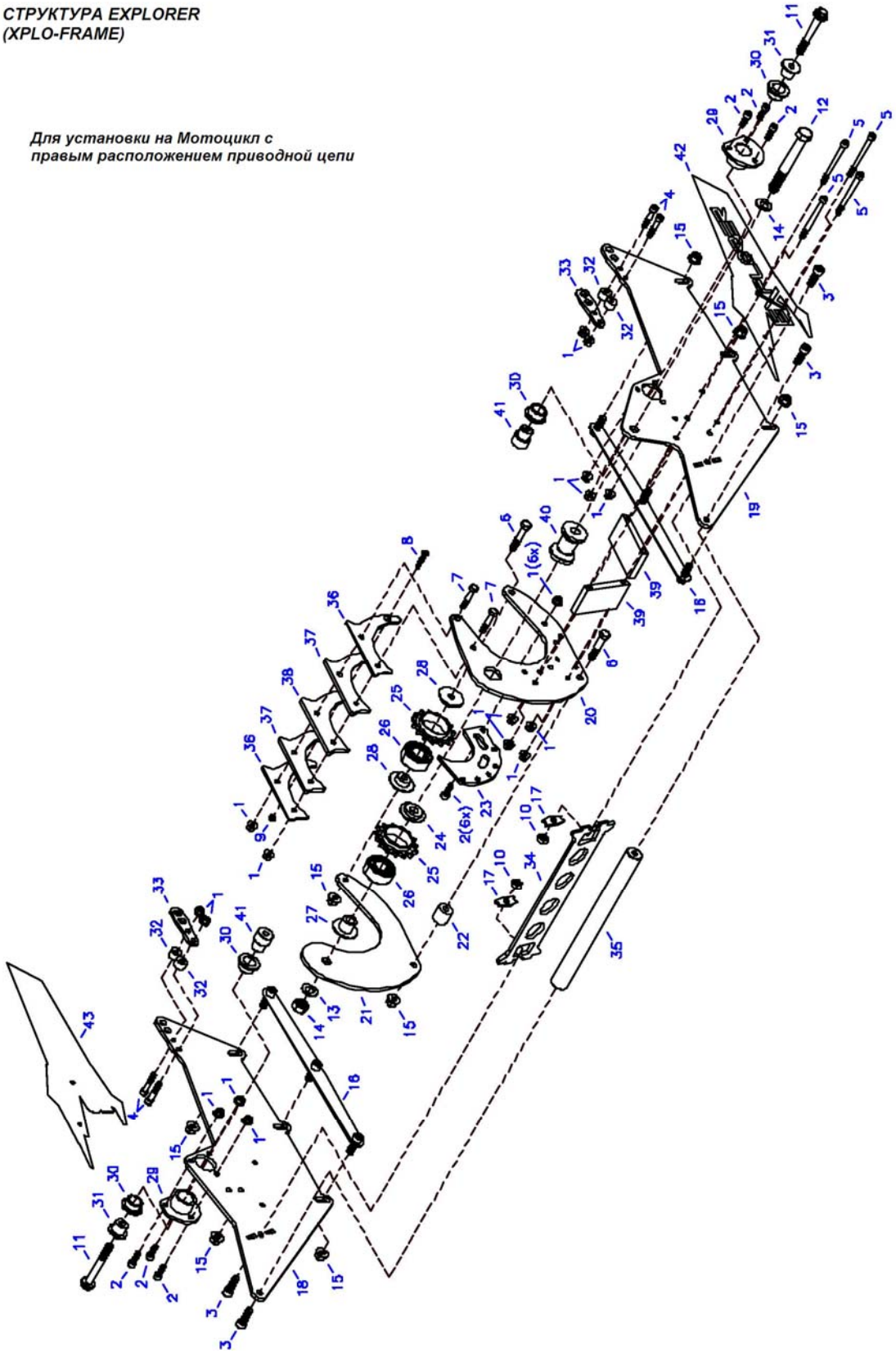

ПРОВЕРЬТЕ КОМПЛЕКТНОСТЬ!

СПИСОК ЧАСТЕЙ

КОЛЕСО ПРИВОДА ГУСЕНИЦЫ EXPLORER (XPLO-FRAME)

1.	4130010-20	Колесо привода гусеницы (15 зубов) UHMW	1
2.	EX-027	Установочный диск (острый)	1
3.	EX-108-28	Главное (ведомое) зубчатое колесо механизма привода цепи (28 зубов)	1
4.	22121P	Болт крепления главного зубчатого колеса, механизма привода цепи (потайная головка) M8 x 30	6
5.	6006 2RS L/T	Подшипник 6006	3
6.	EX-026	Втулка подшипника	1
7.	EX-025	Крепежная муфта главной оси	1
8.	EX-028-XX	Центральная пластина колеса привода гусеницы	1
9.	21650P	Болт крепления распорной втулки M8 x 20	6
10.	EX-029-XX	Распорная втулка крепления диска тормоза	4-5-6
11.	21652P	Болт крепления центральной пластины, колеса привода гусеницы M8 x 25	11
12.	23164F	Гайка M8	17
13.	59-255014G	Шайба	1
14.	EX-030-XX	Стальная втулка	1
15.	EX-031-XX	Стальная ось	1
16.	DC520MZX-G 120L	Цепь	1
17.	DC520MZX-G CL	Замок цепи	1

КОЛЕСО ПРИВОДА ГУСЕНИЦЫ
EXPLORER (XPLO-FRAME)

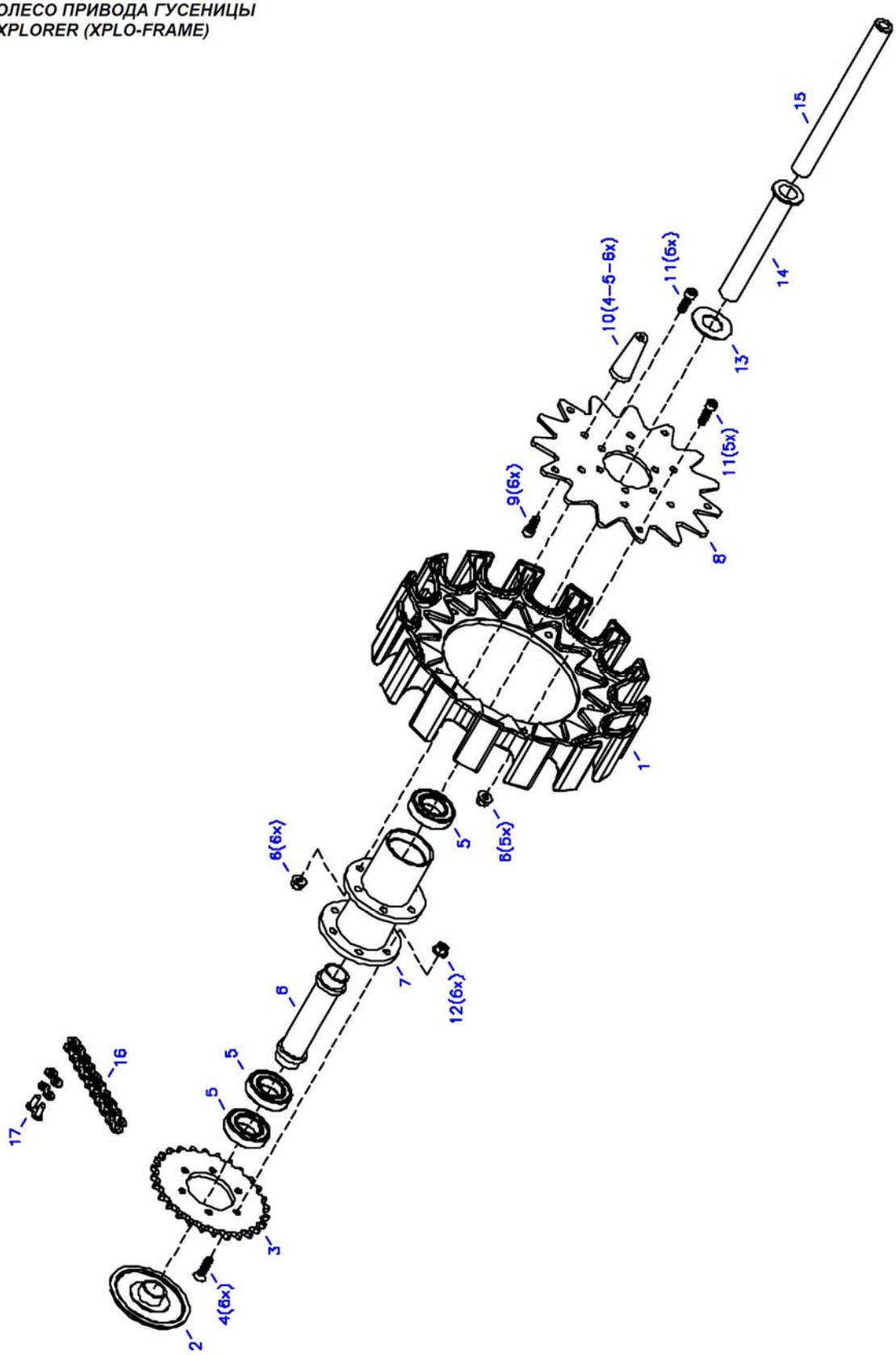

ПРОВЕРЬТЕ КОМПЛЕКТНОСТЬ!

СПИСОК ЧАСТЕЙ

КОРОМЫСЛО EXPLORER (XPLO-FRAME)

1.	EX-043	Регулируемый хомут коромысла (этот элемент к Исследователю)	2
2.	EX-042	Регулируемый хомут коромысла (этот элемент к мотоциклу)	2
3.	196-114	Палец	4
4.	195-116	Стопорная булавка	4
5.	EX-040SA	Адаптер коромысла	2
6.	EX-041	Замок адаптера	2
7.	23166P	Гайка M10	2

КОРОМЫСЛО EXPLORER (XPLO-FRAME)

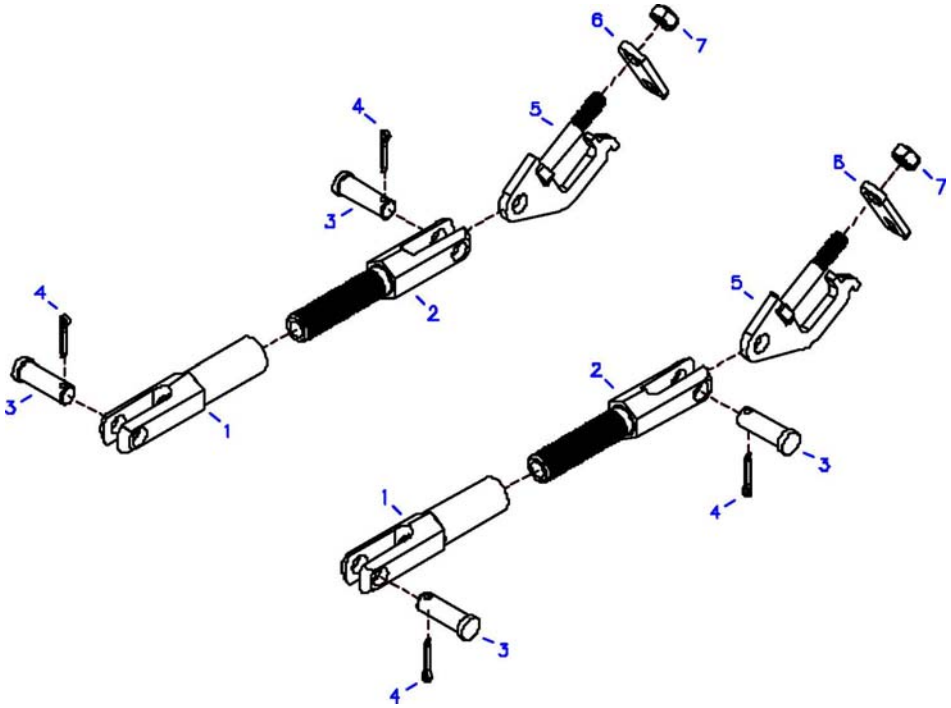

ПРОВЕРЬТЕ КОМПЛЕКТНОСТЬ!

ПОДНОЖКА EXPLORER (XPLO-FRAME)

1.	EX-080SA	Упор Подножки	1
2.	EX-083SA	Кронштейн подножки	1
3.	5912	Пружина	1
4.	21681P	Болт крепления M10 x 30	1
5.	181-188P	Шайба	1
6.	23166F	Упругая гайка M10	1
7.	EX-087	Опорный диск	1
8.	192-141	Шпонка	1
9.	21652P	Болт крепления M8 x 25	2
10.	23164F	Гайка M8	2
11.	EX-060	Ключ гаечный	1
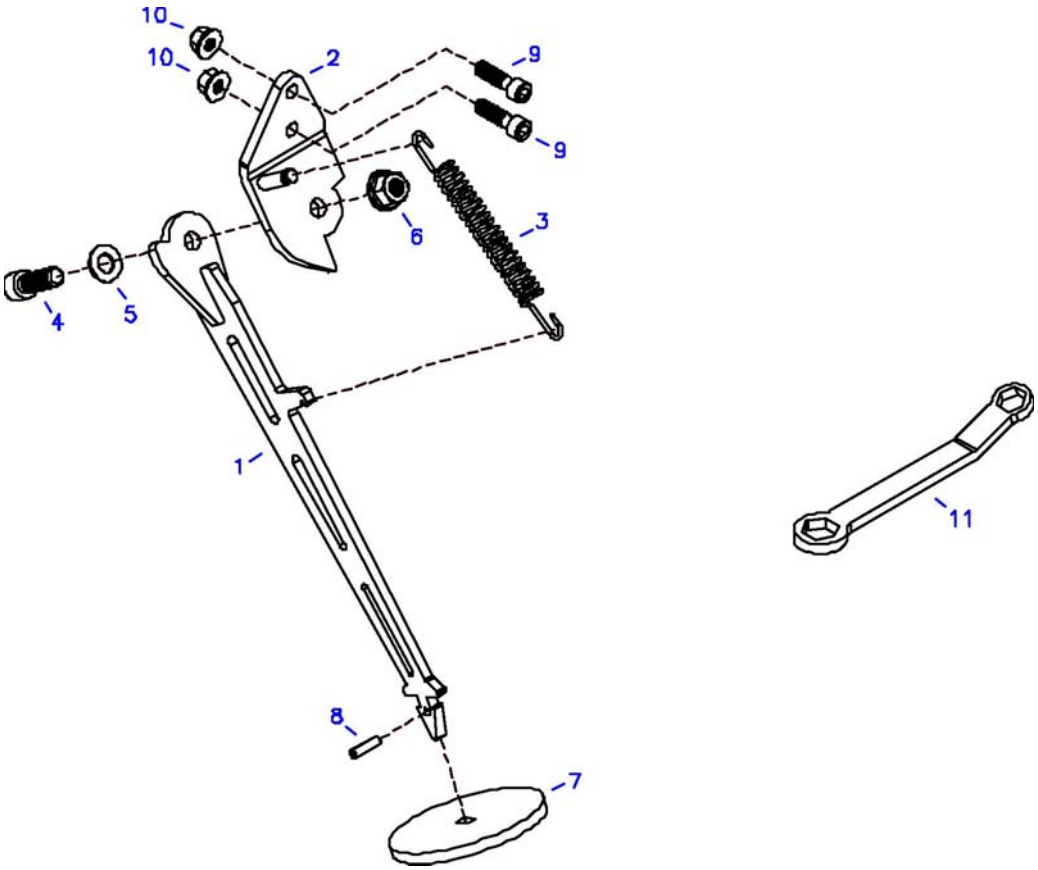
ПОДНОЖКА EXPLORER (XPLO-FRAME)